DE_45_72_1V V= 870 Š= 450 D= 560

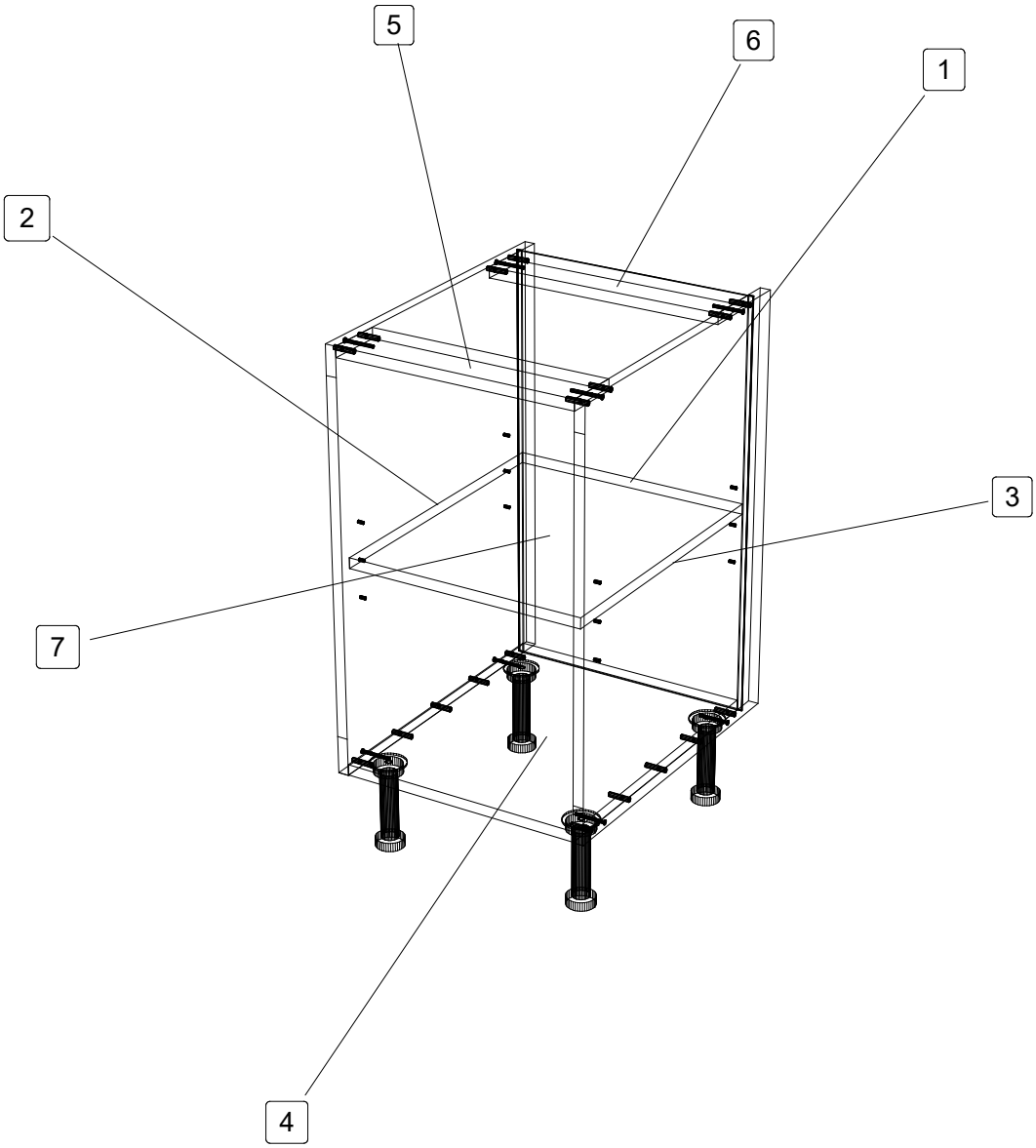

DIJELOVI ELEMENTA

1	Ledja	HDF_Bijeli_1S	3	430.00	717.50	1	
2	BOK_L	W960_ST7	18	560.00	720.00	1	10010
3	BOK_D	W960_ST7	18	560.00	720.00	1	10011
4	POD	W960_ST7	18	519.00	414.00	1	10012
5	UKRUTA_P	W960_ST7	18	96.00	414.00	1	10013
6	UKRUTA_Z	W960_ST7	18	96.00	414.00	1	10014
7	Polica1	W960_ST7	18	500.00	414.00	1	

OKOV ELEMENTA

OKO2430101	Konfirmat vijak Ø 6,3 x 50 mm, križni PZD prihvat	8.00
OKO1620002	Nogica jednodjelna PVC, h = 150 mm	4.00
OKO2420211	Nosač polica s prstenom o 5 mm, cink - 100/1	4.00
OKO2410835	Tipla drvena 8/35 mm. (1000 kom.) (865kom./kg)	18.00
RO20000321	Usluga CnC bušenja rupa	6.00
OKO0007004	Usluga pakiranja vrata	1.00
OKO4123517	Vijak za drvo 3,5x17, JD-79 - 100/1	16.00
OKO4123320	Vijak za drvo 3x20, za poleđinu, JD-79 - 100/1	10.00

NAPOMENA ELEMENTA